Oeabt
Optical Experiment and Basic Teaching

紫外相机



- 搭载SONY IMX487 紫外图像传感器
- 支持810万像素，全局曝光
- 可感应200nm～400nm的UV波长
- 优异的画质、高帧率和灵活的多ROI控制
- USB3.0接口即插即用
- 小尺寸、低重量、低功耗
- 提供PC系统和嵌入式系统二次开发包
- 价格优惠，可提供定制和OEM服务



应用案例


电弧检测

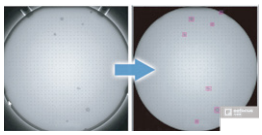
半导体检测


材料分拣

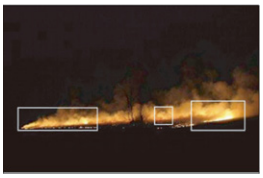
火灾预警监测

应用领域

- **半导体行业**：芯片缺陷检测
- **检测分析**：电弧检测、紫外激光分析、荧光探测
- **监控**：视觉增强（例如：火灾预警监测）
- **回收行业**：透明塑料、玻璃分类
- **伪造检测**：伪钞检验
- **安全**：刑事侦查（例如：无色汗液指纹）
- **刑事侦查**：刑事侦查（例如：无色汗液指纹）
- **农业**：农药残留检测

Oeabt
Optical Experiment and Basic Teaching

性能参数

型号	MUS810M-UV
接口	USB 3.1 Gen 1 Micro-B
分辨率	2848(H) X 2848 (V)
光谱响应范围	200 nm 至 1000 nm
传感器	Sony IMX487
传感器类型	CMOS
快门种类	全局曝光
传感器尺寸	2/3"
像元尺寸	2.74 µm × 2.74 µm
镜头接口	C-Mount
最大满帧帧率	40fps (12bit)
ADC	12 Bit
缓存 (RAM)	512MB
输出	
Bit 位数	8-bit, 12-bit;
黑白像素格式	Mono8, Mono12
通用输入输出口 (GPIOs)	
TTL I/Os	4路GPIO
工作条件/尺寸	
工作温度	0 °C to +45 °C
电源要求 (DC)	USB3.0 接口 5V
重量	约170 g
外壳尺寸 (L × W × H)	52mm × 52mm × 38mm

外形尺寸

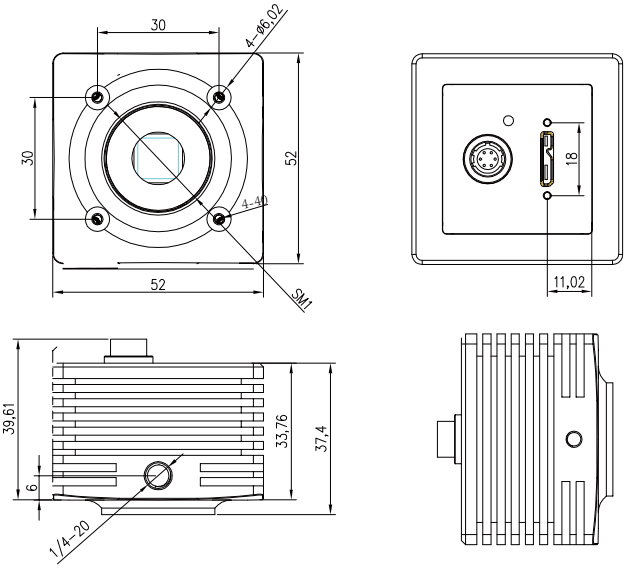

接口定义



外触发头序号	1	2	3	4	5	6
线缆颜色	红	黑	黄	白	灰	棕
功能定义	5V IN	GND	TRIGGEER_IN+	RIGGEER_IN-	FLASH_OUT+	FLASH_OUT-

量子转换效率

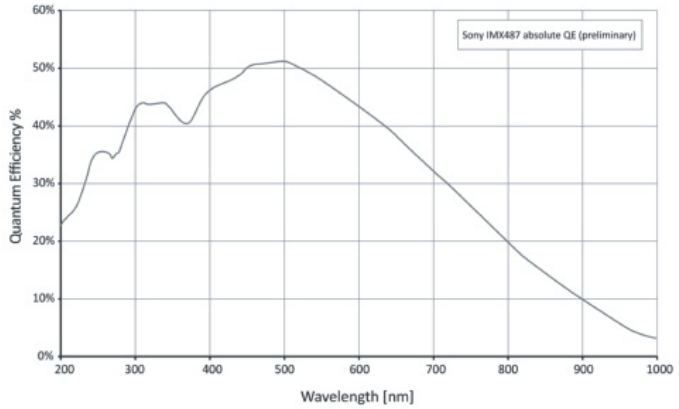

广州基座光学科技有限公司

基座光学科技（佛山）有限公司

佛山市顺德陈村产兴一路3号中集智城6D404

扫码添加业务咨询　扫码添加业务咨询

座机: 0757-29399899
邮箱: kent@oeabt.com
官网: www.oeabt.com